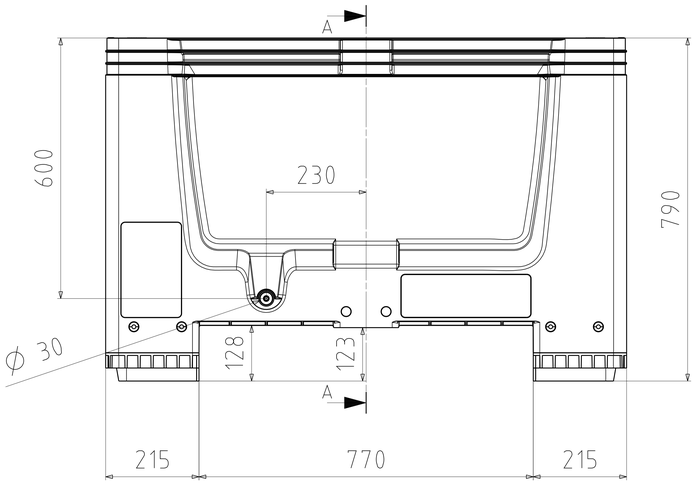


Schnitt A-A

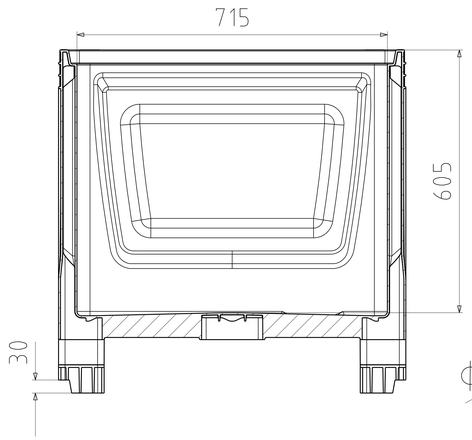


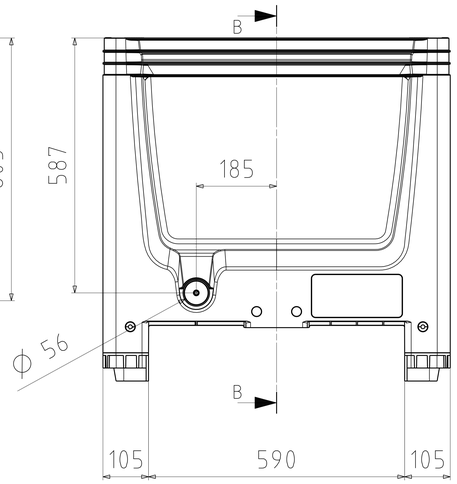


Schnitt B-B

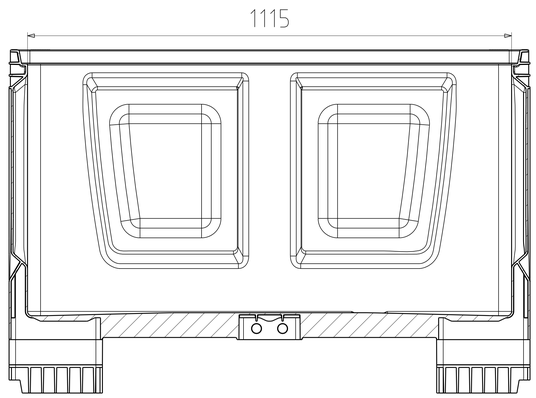


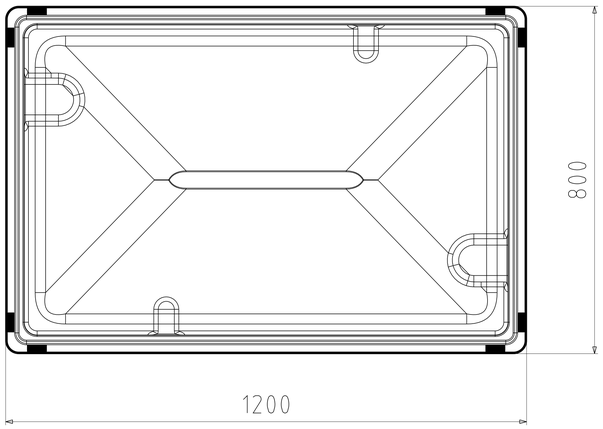


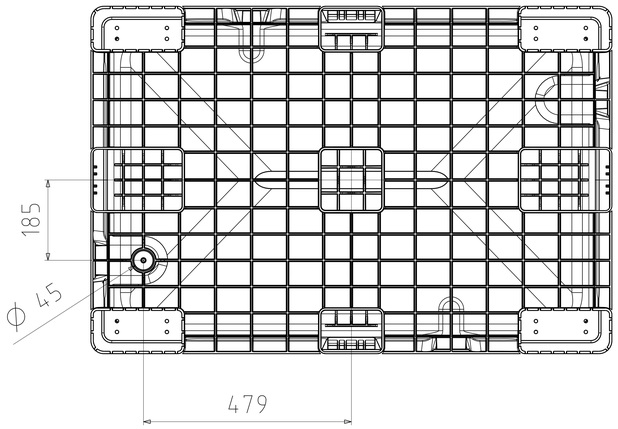


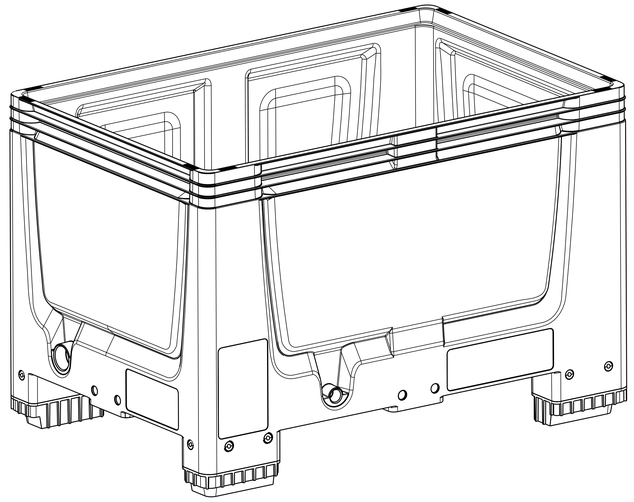

Füllvolumen= 510L

| Zust. | Änderung | Datum | Name |
|---|---|---|---|
| | | | |

| Mass | Toleranz | | | | | |
|---|---|---|---|---|---|---|
| 30 | über bis | 0 6 | 6 30 | 30 120 | 120 400 | 400 1000 |
| | Tol. ± | 0.1 | 0.15 | 0.2 | 0.3 | |
| 30.0 | ± 0.1 | | | | | |
| 30.00 | ± 0.01 | | | | | |
| 30.000 | ± 0.005 | | | | | |

Wkzg. passend auf:

Masse in mm

Massst. 1:5

TeilPosNr: Produkt

Zu Verarb.Mat: Gewicht:

Schwund % Schneidsp. %

| | Name | Datum |
|---|---|---|
| Gezeichnet | Schaubmair | 22.06.2011 |
| Projektk. | | - |

Benennung: BBG 1208

Wkzgart: Wkznr:

Auftrags-Nr:

Teile Nr:

Firma: Blätter

Bl. Nr.

Größe A0

Diese Zeichnung ist urheberrechtlich unser geistiges Eigentum. Sie darf weder vervielfältigt oder Dritten zur Einsicht vorgelegt werden ohne unsere vorherige schriftliche Zustimmung.

Date: 22-Jun-11 User: datenverwaltung
Part: 050037_BigBox_fuss Drawing: BBG1208F